セキュリティゲートシステム

【 ドアディテクティブ（DD-Plus）】

御参考図

2022年5月10日

株式会社 ヨネイ

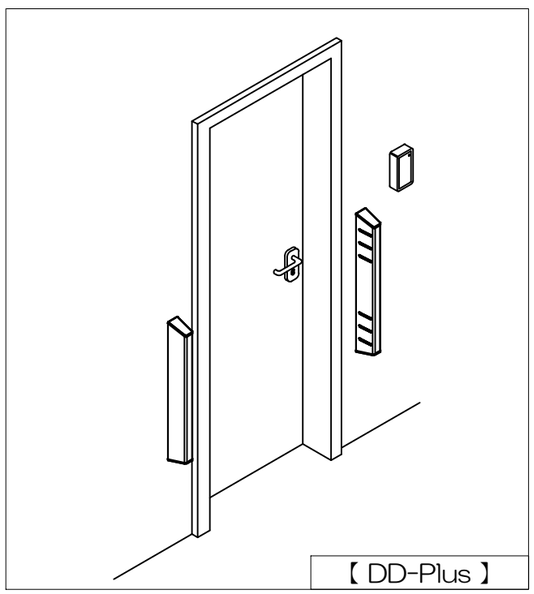

御参考図　一覧

【 ドアディテクティブ（DD-Plus）】

頁	図面名称	図面番号
3	ドアディテクティブ外形図　　【 DD-Plus 】	YN-A19-0625y-1801
4	ドアディテクティブ接続図	YN-A19-0625y-1811
5	カードリーダ接続図 ①	YN-A19-0625y-1812
6	カードリーダ接続図 ②	YN-A19-0625y-1813
7	ドアディテクティブ設置例	YN-A19-0625y-1821

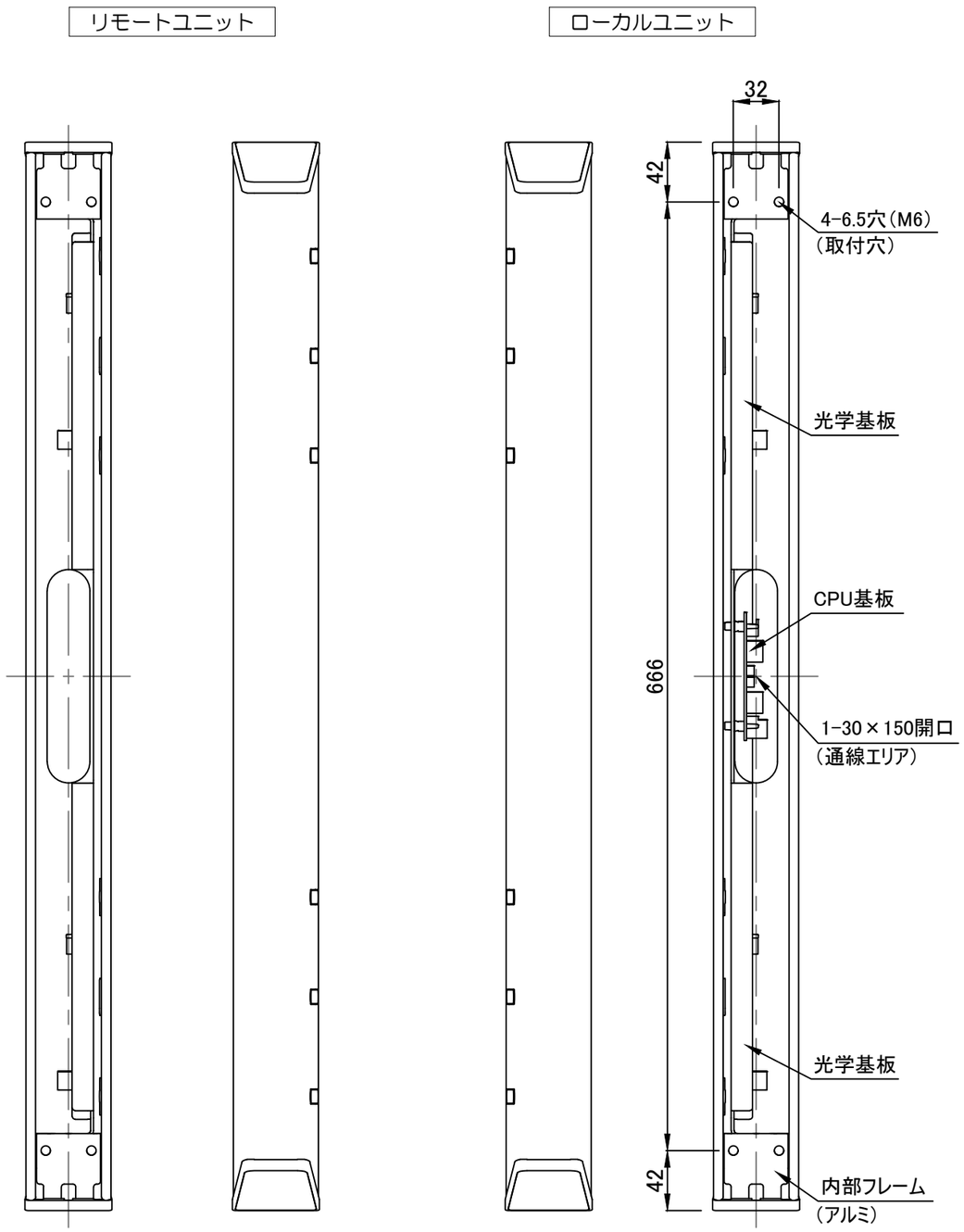

正面図

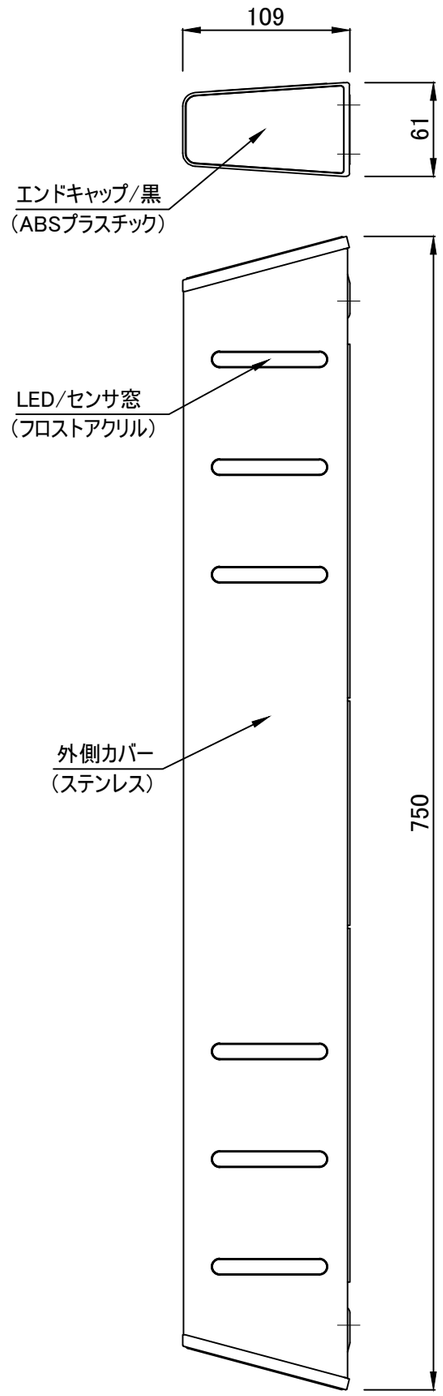

側面図

■ドアディテクティブ(DD-Plus)	
定格電圧	DC12V/24V 4W
	PoE電源より供給可(Class2 PoE 48V/4W)
入力信号	入室/退室許可信号(ノーマルオープン)
	ビジター入室/退室信号(ノーマルオープン)
出力信号	アラーム(不正通行)信号(ノーマルクローズ)
	入室/退室通行完了信号(ノーマルクローズ)
モニタ表示部	3色LED表示
ボード内設定	VR1:アラームタイマー(約2～10秒)
	VR2:許可時間のウエイトタイマー(約4～12秒)
	VR3:共連れ検知感度(反時計回り:感度低/時計回り:感度高)
	VR4:ドア開放アラームタイマー(約7～20秒/DS接続の場合)
	(DS未接続の場合は時計回り最大で固定/デフォルト)
取付条件	高さ:FLより250mm(本体下端)
	距離:2250mm以内(ユニット芯)
	ドア枠厚さ:20mm以下(ユニット側へのドア枠厚)
重量	約3kg
付属品	ユニット間CAT5コネクタケーブル10m

【 DD-Plus 】

NOTE	TITLE	DRAWING NAME			SCALE	DATE
		ドアディテクティブ外形図			1:4 (A3)	2019.6.25
	セキュリティゲートシステム	INSPECTOR 中川	PLANNER	DRAWER 岩﨑	NO. YN-A19-0625y-1801	

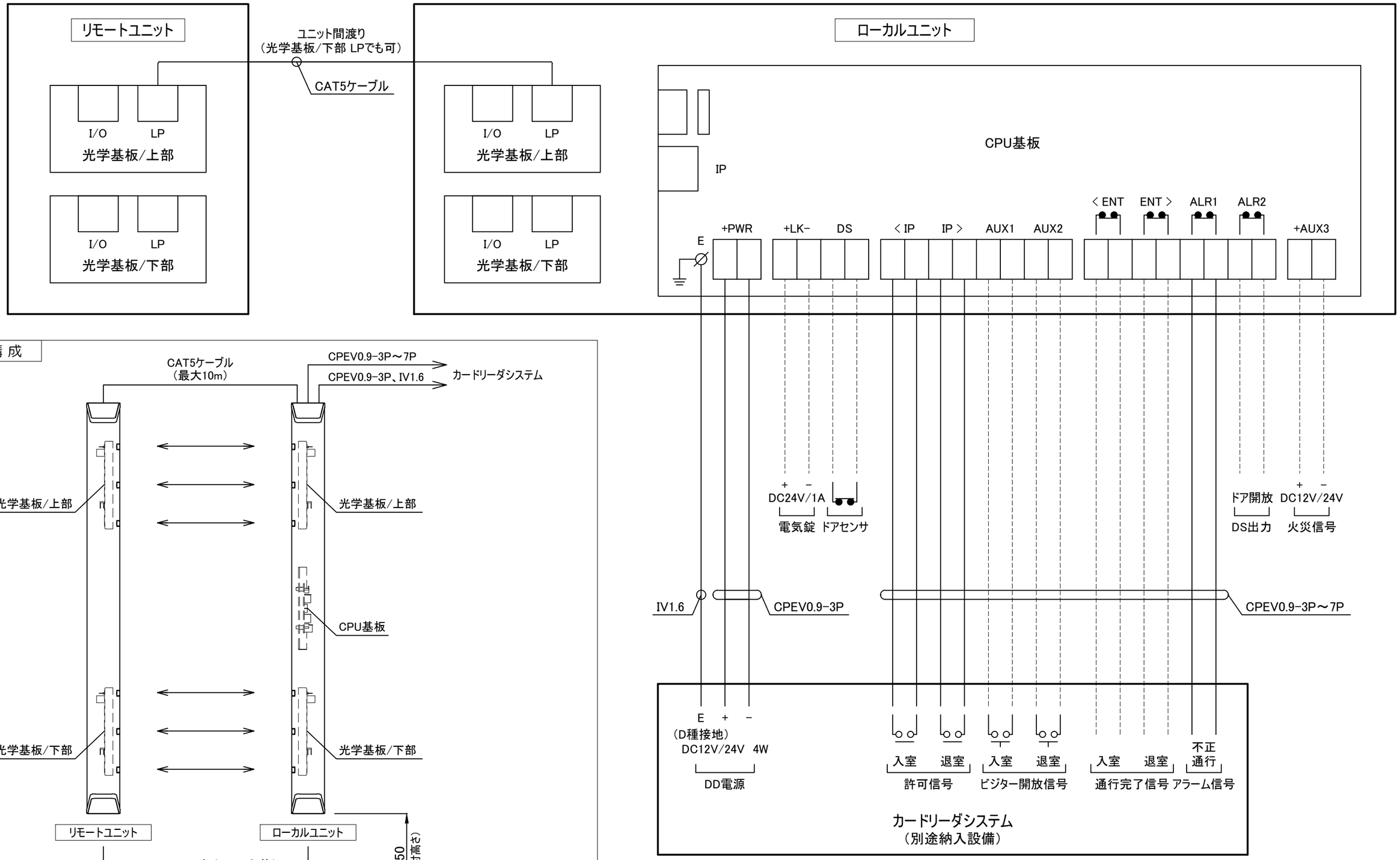

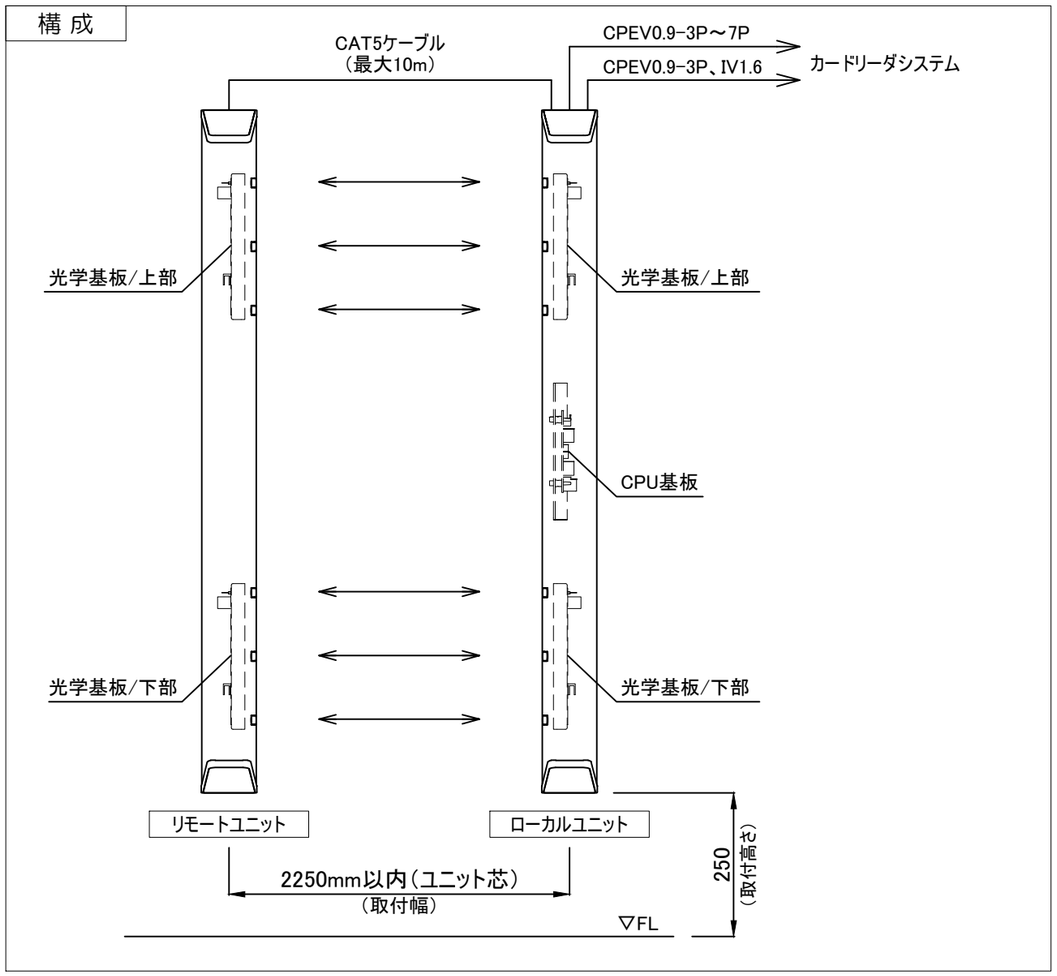

NOTE	TITLE	DRAWING NAME			SCALE	DATE
		ドアディテクティブ接続図			N.S (**)	2022.4.28
	セキュリティゲートシステム	INSPECTOR 中川	PLANNER	DRAWER 岩﨑	NO. YN-A19-0625y-1811	

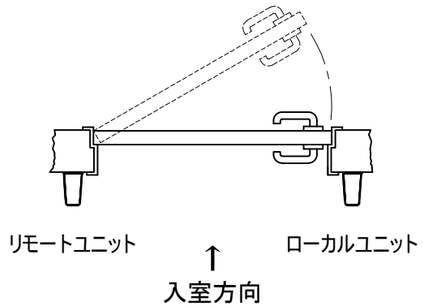

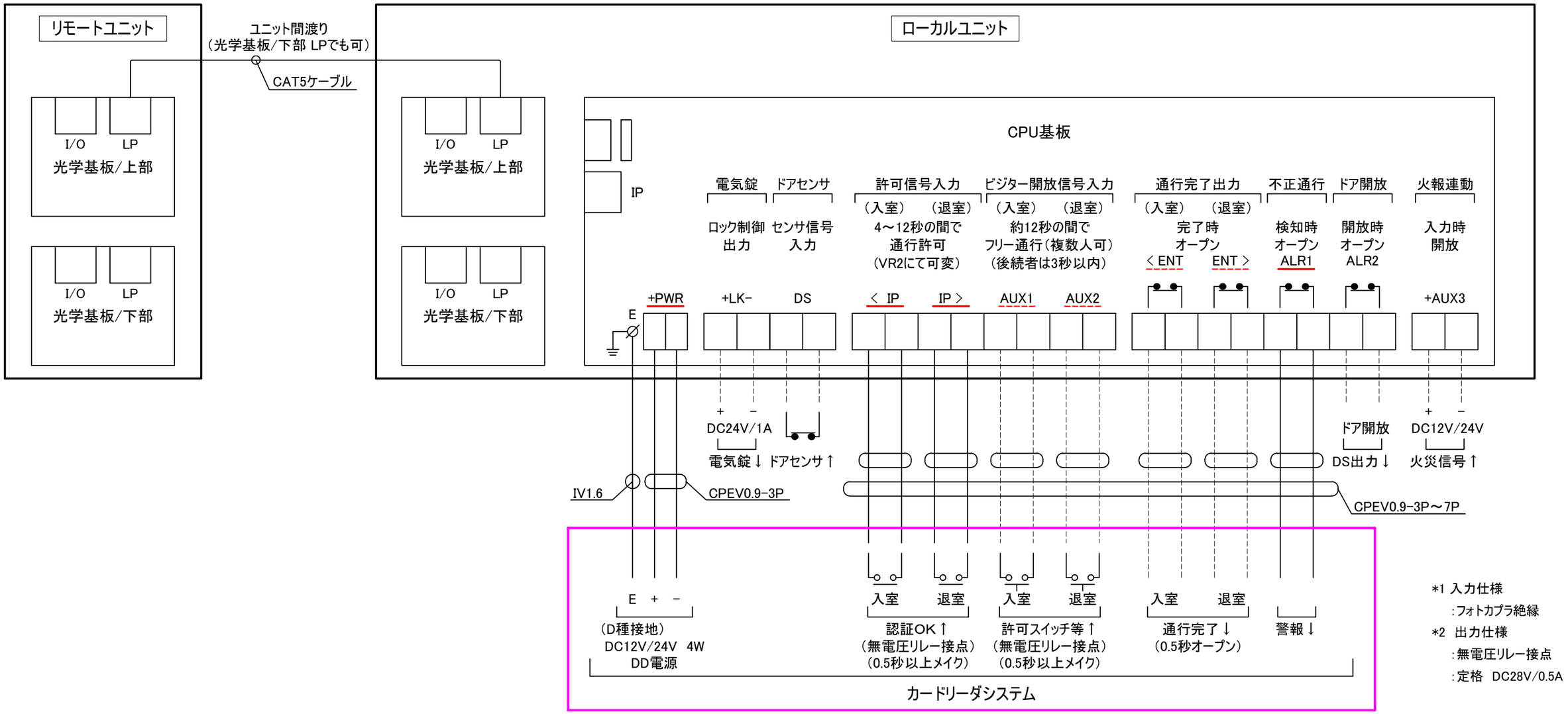

NOTE	TITLE	DRAWING NAME			SCALE	DATE
		カードリーダ接続図 ①			N.S (**)	2022.4.28
	セキュリティゲートシステム	INSPECTOR 中川	PLANNER	DRAWER 岩﨑	NO. YN-A19-0625y-1812	

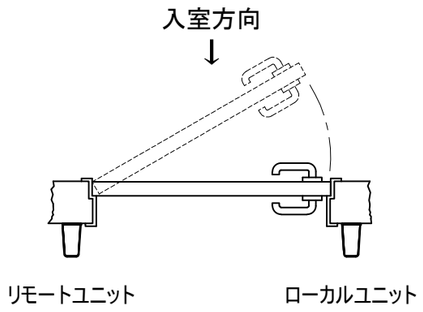

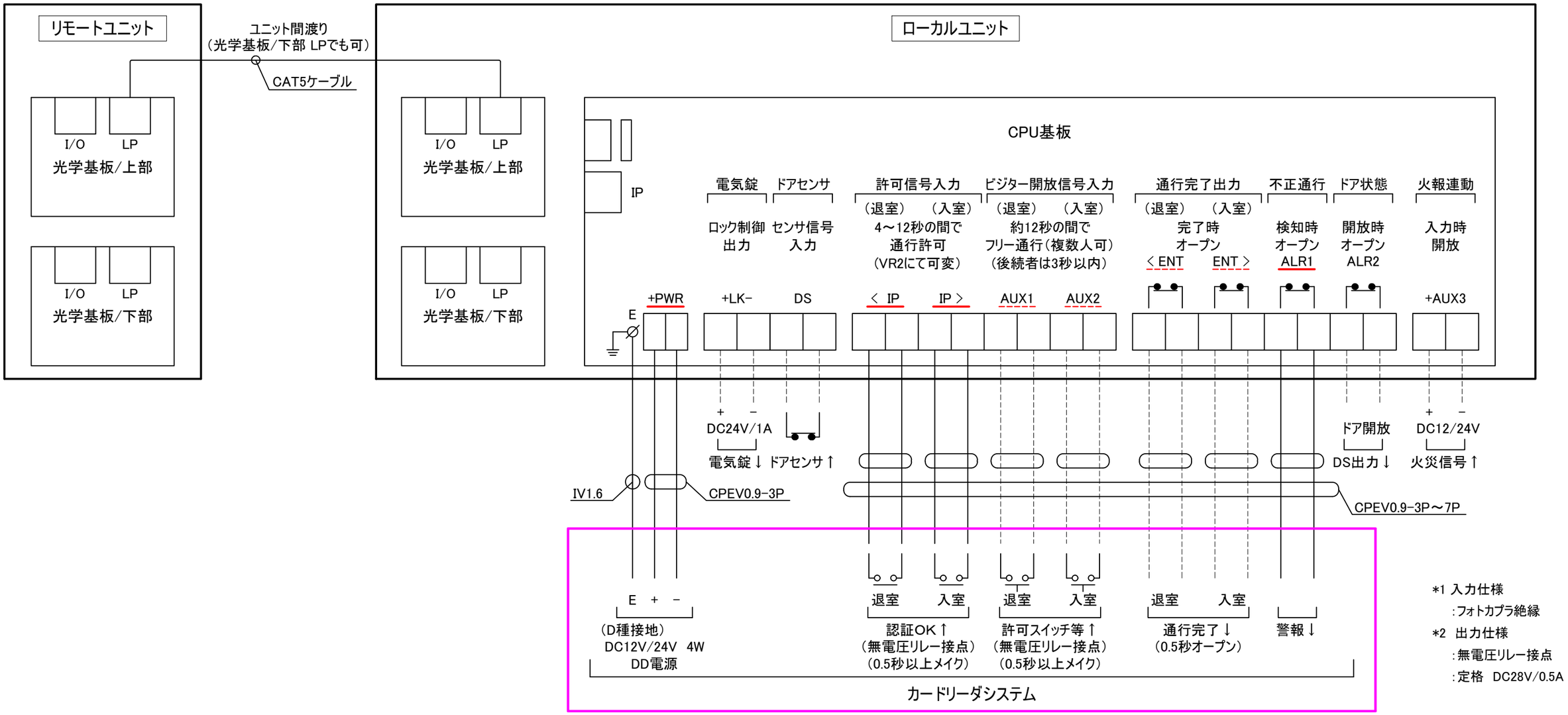

NOTE	TITLE	DRAWING NAME			SCALE	DATE
		カードリーダ接続図 ②			N.S (**)	2022.4.28
	セキュリティゲートシステム	INSPECTOR 中川	PLANNER	DRAWER 岩﨑	NO. YN-A19-0625y-1813	

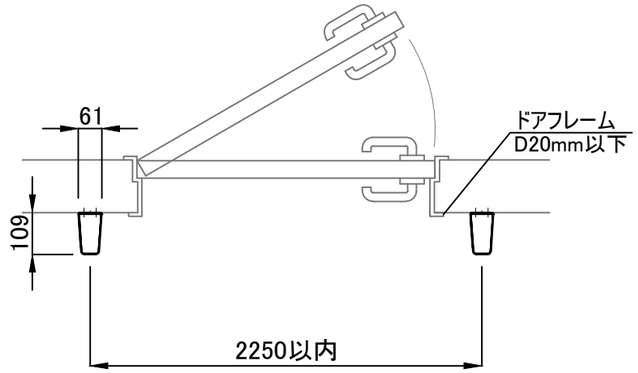

平面図

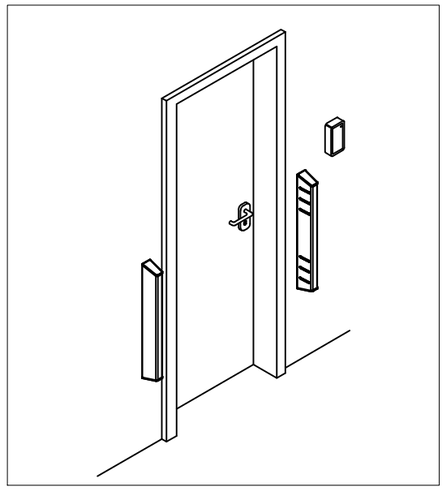

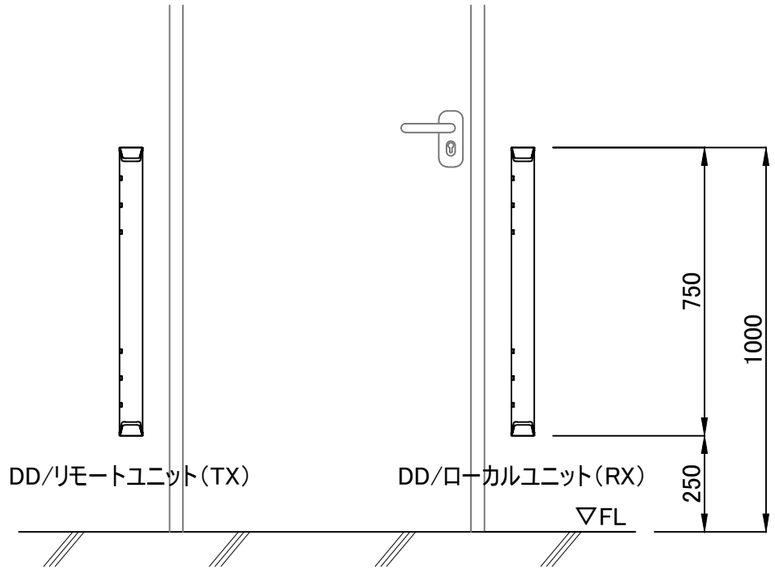

正面図

【 設置例 】

	NOTE	TITLE	DRAWING NAME			SCALE	DATE
			ドアディテクティブ設置例			N.S (**)	2019.6.25
		セキュリティゲートシステム	INSPECTOR 中川	PLANNER	DRAWER 岩﨑	NO. YN-A19-0625y-1821	